Thule MultiLift
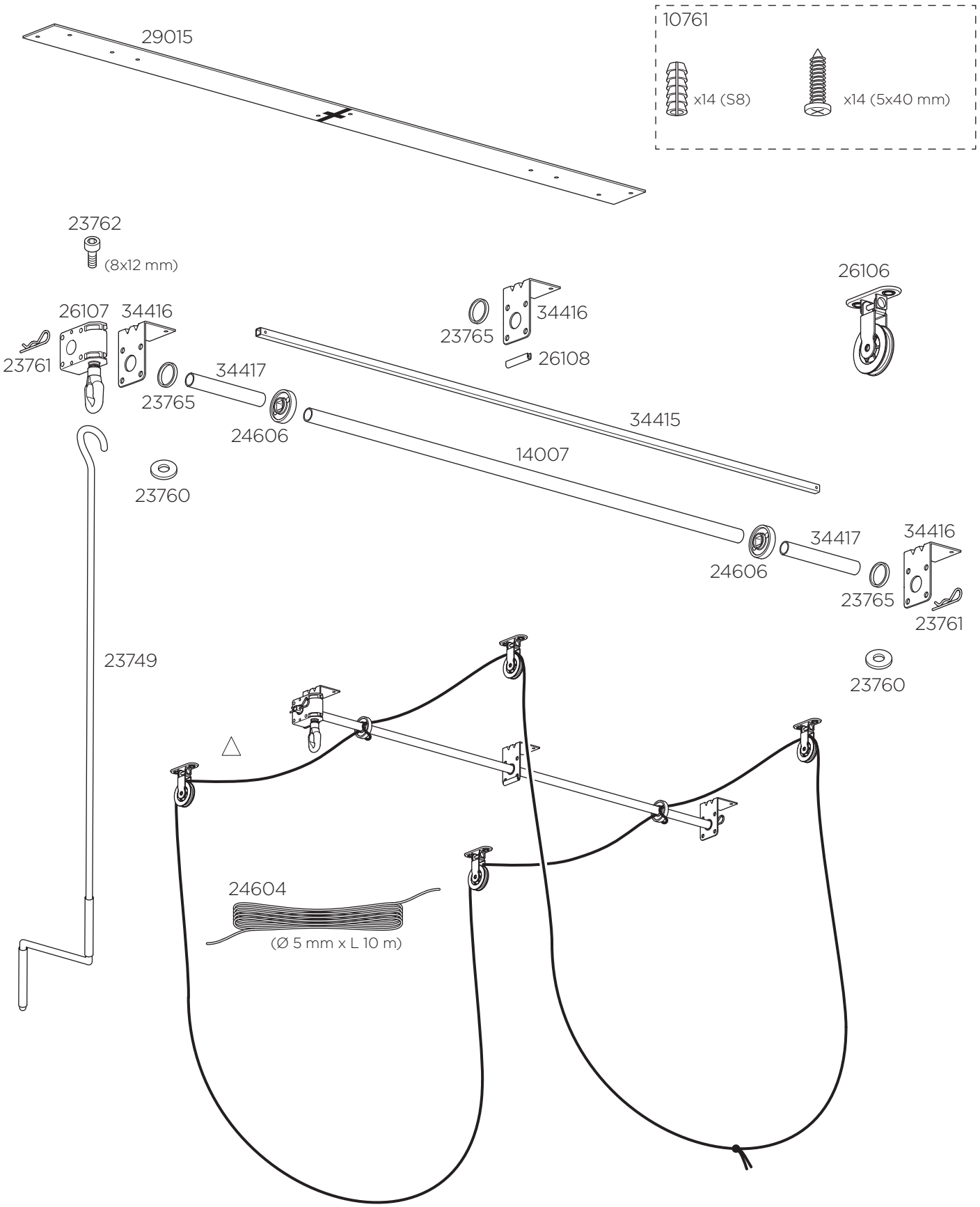
572